BRIGHT, MIX

Tvättställsblandare
Servantbatteri
Basin mixer
Håndvaskbatteri
Pesuallashana

Art.nr 1381000, 1381005, 1381010, 13811110

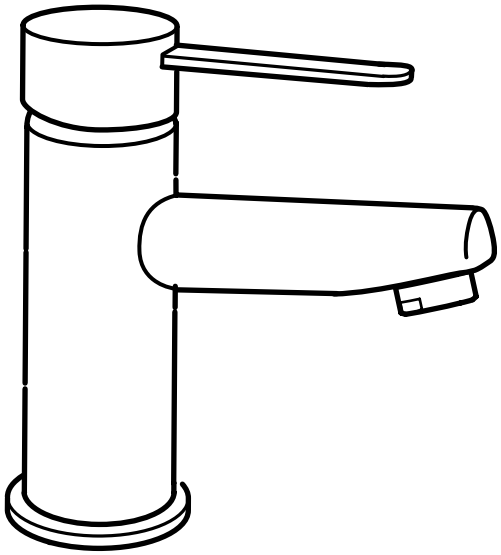

Monteringsanvisning
Installation instruction
Monteringvejledning
Asennusohje

Accepterad
monteringsanvisning
2026:1

Hafa
Svarvaregatan 5, Box 525
SE-301 80 Halmstad
SWEDEN

Garanti/Warranty
Service, reservdelar/spare parts

Sweden: Tel: +46 (0)35 15 44 75
Norway: Tel: +47 (0)69 31 02 30
Finland: Puh: +358 (0)20 743 57 40

www.hafa.se
www.hafa.dk
www.hafabad.no
www.hafa.eu

E-mail:
info@hafa.se
info@hafabad.dk
info@hafabad.no
info@hafa.fi

Vers. 2026-03-18

Allmänt/ Generalt/ Sisältö/ General

SE

Tack för att du har valt att köpa din blandare från oss på Hafa. Vänligen läs igenom monteringsanvisningen innan du installerar din blandare.

Användning
Avsedd endast för installation inomhus i frostfria sanitära anläggningar med normal rumstemperatur.

Installation
Stäng av vattnet innan installation!
Installationen ska utföras enligt branschregler Säker Vatteninstallation. Vi rekommenderar att du anlitar ett auktoriserat VVS-företag.

Renspolning av rörledningar ska göras innan blandaren monteras. Hafa ansvarar inte för funktionsstörningar som orsakas av främmande partiklar i blandaren.

Vid inkoppling av blandare som är utrustade med mjukt anslutningsrör tex PEX, ska anslutningsstället vara fast fixerat med rörklammer.

Täthetskontroll
Lossa trycknippel/mutter och drag åt lätt igen för att motverka spänningskorrosionsamt kontrollera att konan har dragit.

Täthetskontroll ska utföras efter installation. Denna kontroll skall dokumenteras.

NO

Takk for at du har valgt å kjøpe blanderen din fra oss på Hafa. Vennligst les gjennom monteringsanvisningen før du installerer blanderen din.

Bruk
Kun beregnet for innendørs installasjon i frostfrie sanitæranlegg med normal romtemperatur.

Installation
Steng vannet før installasjon!
Installasjonen skal utføres i henhold til bransjens regler. Vi anbefaler at du benytter et autorisert VVS-firma.

Rensspyling av rørledninger skal gjøres før blanderen monteres. Hafa er ikke ansvarlig for funksjonsproblemer som skyldes fremmede partikler i blanderen.

Ved tilkobling av blandere som er utstyrt med myk tilkoblingsrør, f.eks. PEX, skal tilkoblingspunktet være fast festet med rørklammer.

Tetthetskontroll
Løsne trykknippel/mutter og stram lett igjen for å motvirke spenningskorrosjon, samt kontroller at kjeven har festet seg.

Tetthetskontroll skal utføres i henhold til gjeldende bransjeregler i de respektive land.

EN

Thank you for choosing to purchase your mixer from us at Hafa.
Please read through the installation instructions before you install your mixer.

Usage
Intended for indoor installation only in frost-free sanitary facilities at normal room temperature.

Installation
We recommend entrusting the installation to an authorized plumbing company.
Flush the pipes before installing the mixer. Hafa is not responsible for malfunctions caused by foreign particles in the mixer.

When connecting a mixer equipped with a flexible supply pipe, such as PEX, the connection point must be securely fixed with pipe clamps.

Leakage check
Loosen the pressure nipple/washer and tighten lightly again to prevent stress corrosion, and check that the cone has seated properly.

A leak check should be performed in accordance with the industry rules of the respective country.

DK

Tak fordi du har valgt at købe din blandingsbatteri fra os hos Hafa. Venligst læs installationsvejledningen, inden du installerer dit blandingsbatteri.

Brug
Kun beregnet til indendørs installation i frostfri sanitære anlæg med normal stuetemperatur.

Installation
Sluk for vandet før installation!
Installationen skal udføres i henhold til branchens regler. Vi anbefaler, at du hyrer en autoriseret VVS-virksomhed.

Gennemskylning af rørledninger skal udføres, inden blandingsbatteriet monteres. Hafa er ikke ansvarlig for funktionsfejl forårsaget af fremmede partikler i blandingsbatteriet.

Ved tilslutning af blandingsbatterier, der er udstyret med blødt tilslutningsrør fx PEX, skal tilslutningsstedet være fastgjort med rørklemmer.

Tæthedskontrol
Løsn tryknippel/møtrik og stram let igen for at forhindre spændingskorrosion, samt kontrollér at konen er strammet.

Tæthedskontrollen skal udføres i henhold til branchereglerne i det pågældende land.

FI

Kiitos, että valitsit ostaa hanasi meiltä Hafalta. Lue asennusohje huolellisesti ennen hanan asentamista.

Käyttö
Tarkoitettu vain sisäasennuksiin sulassa tilassa normaalissa huonelämpötilassa.

Asennus
Sammuta vesi ennen asennusta!
Asennus on tehtävä voimassa olevien alan sääntöjen mukaisesti. Suosittelemme, että käytät valtuutettua LVI-yritystä.

Putkien huuhtelu on suoritettava ennen hanan asennusta. Hafa ei ole vastuussa toimintahäiriöistä, jotka johtuvat hanan sisään päässeistä vieraita hiukkasista.

Kun liitetään hanat, joissa on pehmeä liitäntäputki, kuten PEX, liitäntäkohdan on oltava tukevasti kiinnitetty putkiklemmilla.

Tiiviystarkastus
Irrota paineholkki/mutteri ja kiristä kevyesti uudelleen jännityskorrosion estämiseksi ja varmista, että kartio on tiukasti paikallaan.

Tiiviystarkastus on suoritettava kunkin maan alan säännöjen mukaisesti.

Teknisk information/ Tekniske data/ Technical information/ Tekniske specifikationer/ Tekniset tiedot

Art..no: 1381110

RI. SE KONTROLL SC0912 1002

Art..no: 1381000,1 381005, 1381010

RI. SE KONTROLL SC0911 1002

PRODUKTSERTIFIKAT PS 1945 SINTEF Certification

Standard/Standardi	EN 817
Drifttryck/ Driftstrykk/ Working Pressure/ Driftstryk/Käyttöpaine	0,5-10bar 1-5bar *
Provningstryck max/ Testtrykk maks./ Max test pressure/ Prøvningstryk maka./ Koestupaine max	16bar
Varmvattentemperatur/ Temperatur varmtvann/ Hot water temperature/ Varmtvandstemperatur/ Lämminvesilämpötila	50-80°C (60 °C*)
Kallvattentempetatur/ Temperatur kaldtvann/ Cold water temperature/ Koldvandstemperatur/ Kylmävesilämpötila	5-25°C (10 °C*)
Återströmningsskydd/ Tilbakestrømningssikring/ Back flow preventer/ Overløbsventil/ Takaisismusuojaus	SS-EN 1717 AA

* Rekommenderat värde/ Anbefalt verdi/ Recomended value/ Anbefalet værdi/ Suositusarvo

Monteringsanvisning/ Installation instruction/ Monteringvejledning/ Asennusohje

1

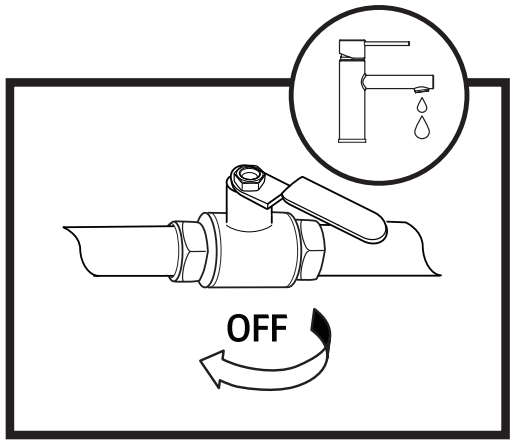

2

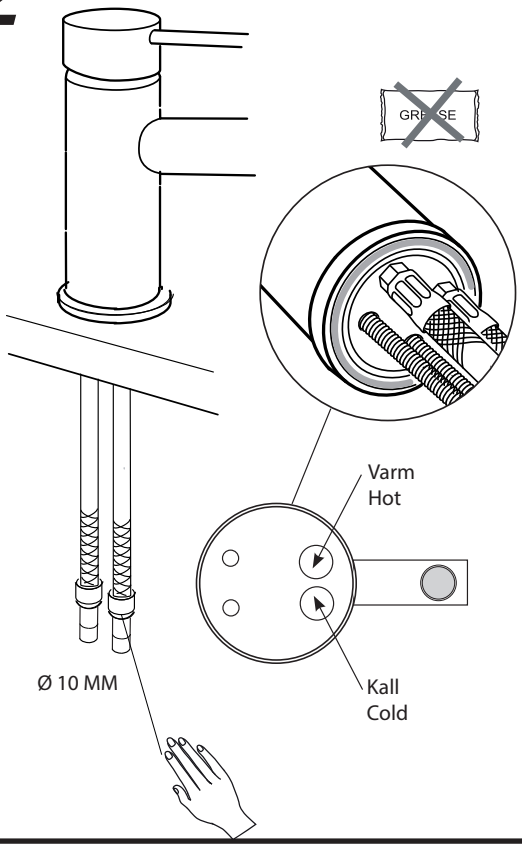

3

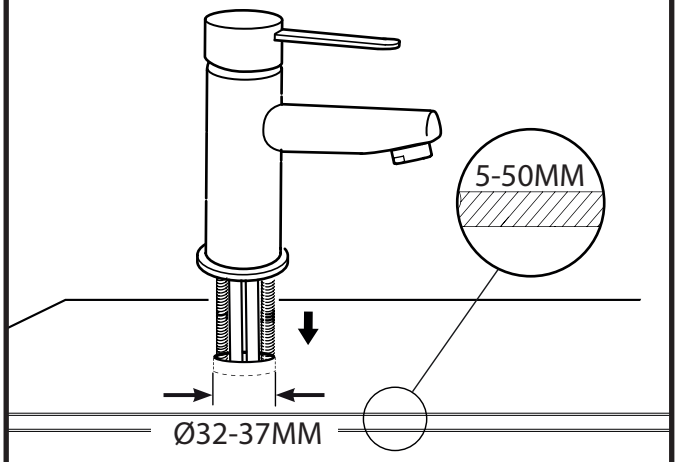

4

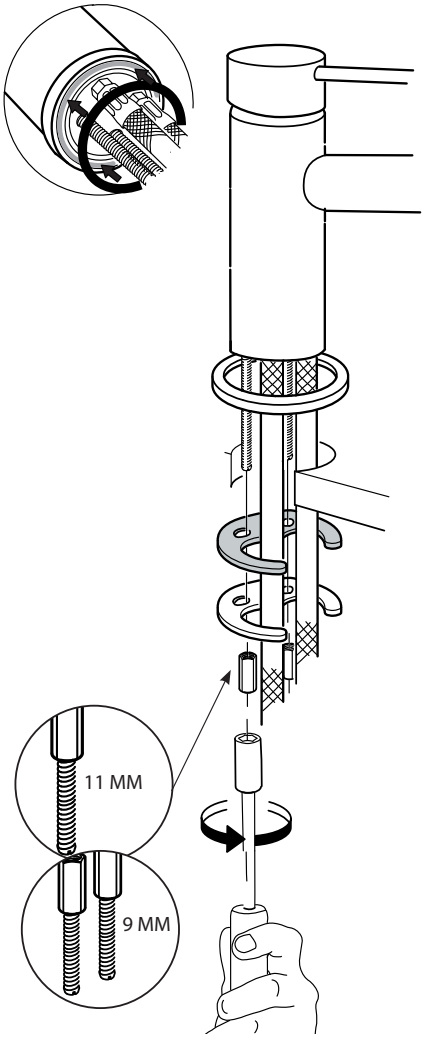

5

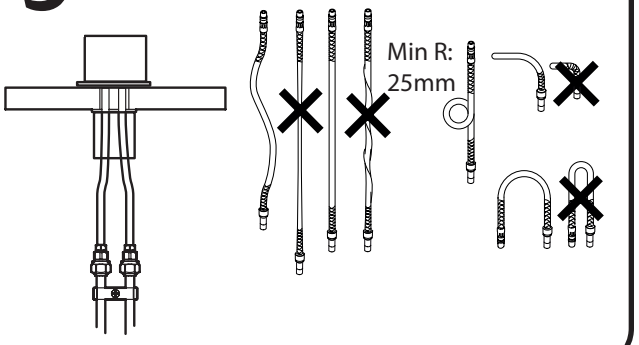

Renspolning av blandare- Byte av strålsamlare/ Rensspyling av blanderen-Bytting av strålesamler/ Flushing of mixer - Replacement of aerator/ Gennemskylning af blandere - Udskiftning af perlator/ Hanahanan puhdistus - Suuttimen vaihto

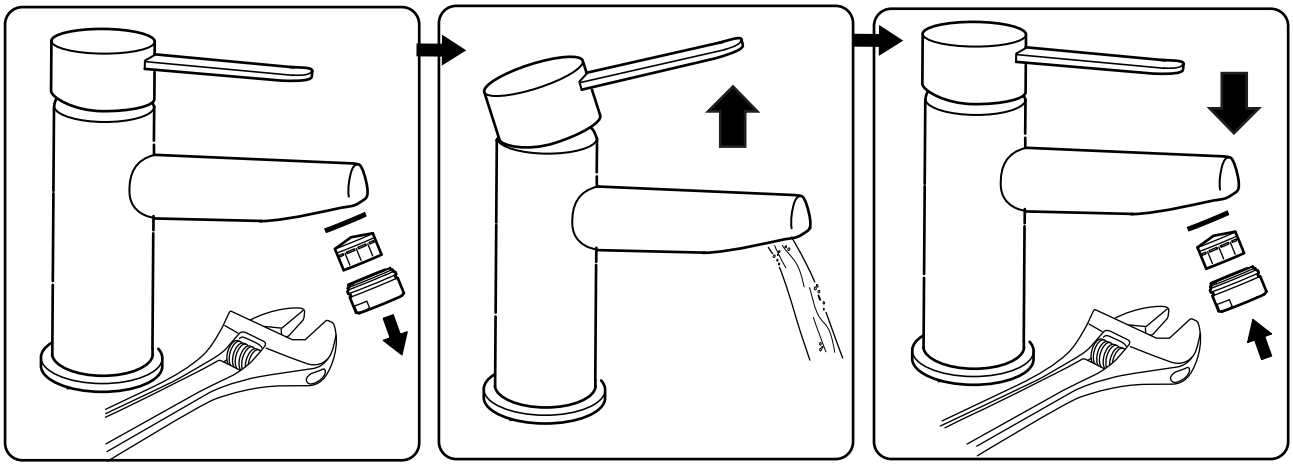

Felsökning FAQ / Feilsøking FAQ / Troubleshooting FAQ / Fejlsøgning FAQ / Vian etsintä

SE

Vad gör jag om kranen droppar trots att den är stängd?
Insatsen behöver bytas. Följ instruktionen i filmen på Hafas hemsida.

Strålen är ojämn eller svag
Skruva bort strålsamlaren i pipen och ta ut den lilla plastinsatsen. Lägg den i en lösning av en del ättika och tre delar varmt vatten i minst en timme.

Hur tar man bort kalkfläckar?
Använd en lösning av en del ättika och tre delar varmt vatten. Använd aldrig kemiska tvättmedel, syrabaserade eller på annat sätt aggressiva lösningar, ej heller stålull eller dylikt.

Hur ska jag se till att blandarna i vår sommarstuga inte fryser under vintern?
Töm blandaren helt på vatten, annars finns risk för att insatsen skadas.

EN

What do I do if the tap drips even when it is turned off?
The insert needs replacing. Follow the instructions in the film on Hafa's website.

The jet is uneven or weak.
Unscrew the flow straightener in the pipe and remove the small plastic insert. Place it in a solution of one part vinegar to three parts warm water for at least an hour.

How do I get rid of limescale stains?
Use a solution of one part vinegar to three parts warm water. Never use chemical cleaning agents, acid-based or other aggressive solutions, nor steel wool or similar products.

How do I make sure the mixers in our holiday home don't freeze during the winter?
Drain the mixer of water completely, otherwise there is a risk of the insert being damaged.

FI

Mitä teen jos hana vuotaa kun se on kiinni?
Vaihda säätöosa. Seuraa ohjeita elokuvassa Hafan verkkosivustolla.

Vesivana on heikko tai katkeilee
Ruvaa irti kärjessä olevaa sihti ja poista muoviosa. Laita sihti liuokseen joka sisältää yhden osan etikkaa ja kolme osaa vettä. Anna liota 1 vähintään 1 tunti.

Miten poistan kalkkijäämät?
Käytä liuosta jossa on yksi osa etikkaa ja kolme osaa lämmintä vettä. Älä koskaan käytä kemiallisia-, happamia- tai syövyttäviä puhdistusaineita. Myöskään naarmuttavia puhdistusvälineitä ei saa käyttää.

Mien varmistan, että termostaatti ei jäädy talvella kesämökillä?
Tyhjennä termostaatti kokonaan vedestä, muuten säätöosa on vaarassa vaurioitua.

NO

Hva gjør jeg hvis blandebatteriet drypper til tross for at det er lukket?
Innsatsen behøver å byttes. Følg instruksjonen i filmen på Hafas hjemmeside.

Strålen er ujevn eller svak
Skru bort strålesamleren i kranen og ta ut den lille plastinnsatsen. Legg den i en blanding av en del eddik og tre deler varmt vann i minst en time.

Hvordan tar man bort kalkflekker?
Bruk en blanding av en del eddik og tre deler varmt vann. Bruk aldri kjemiske vaskemiddel, syrebaserte eller på annen måte aggresive blandinger, heller ikke stålull og lignende.

Hva skal jeg gjøre så ikke blandebatteriet på hytten fryser under vinteren?
Tøm blandebatteriet helt for vann, ellers finns det en risiko for at innsatsen kan gå i stykker.

DK

Hvad gør jeg, hvis hanen drypper, selv om den er lukket?
Indsatsen skal udskiftes. Følg instruktionen i filmen på Hafas hjemmeside.

Strålen er ujævn eller svag
Skru strålesamleren i tuden af, og tag den lille plastikindsats ud. Læg den i en opløsning bestående af en del eddike og tre dele varmt vand i mindst en time.

Hvordan fjerner man kalkpletter?
Brug en opløsning bestående af en del eddike og tre dele varmt vand. Brug aldrig kemiske rengøringsmidler, syreholdige eller andre former for aggressive opløsninger, og brug heller ikke ståluld eller lignende.

Hvordan sikrer jeg, at blandingsbatterierne i vores sommerhus ikke fryser i løbet af vinteren?

Tøm blandingsbatteriet helt for vand, ellers er der risiko for, at indsatsen beskadiges.

Garanti/ Warranty/ Takuu

SE

5-års garanti

Spara denna bruksanvisning under hela produktens livslängd. Blandaren täcks av en femårsgaranti som är giltig från och med inköpsdatument när det gäller material- eller arbetsdefekter.

Under tiden för lagenlig reklamationsrätt som är 3 år kommer Hafa via sin egen serviceorganisation eller en behörig servicepartner, efter egen bedömning, antingen reparera den defekta produkten eller ersätta den med en likadan eller jämförbar produkt. Läs mer på Hafa.se

GARANTIN TÄCKER INTE:
Felaktigt eller olämpligt bruk av blandaren. Felaktig installation eller installation utförd med olämpliga verktyg. Avsaknad av eller olämpligt underhåll eller användning av olämpliga rengöringsrodukter. Komponenter som utsätts för nomalt slitage (ventilator, o-ring etc). Skador till följd av kalkavlagringar eller murbruk i rörledningarna. Skador till följd av användning av icke originalreservdelar från tillverkaren. Skador som orsakas till följd av spännings korrosion som uppstår på grund av vattnets eller den omgivande miljöns beskaf fenhet samt felaktig montering.

NO

5 års garanti

For varer solgt i Norge gjelder Kjøpsloven og Forbrukerkjøpsloven. Dersom det mot formodning skulle oppstå feil eller mangler ved våre produkter, vil Hafa, hvis ikke annet uttrykkelig er avtalt, forholde seg til, og opptre i tråd med bestemmelser gitt i ovennevnte lover.

Ved kjøp av våre produkter til bruk i næring gjelder en absolutt reklamasjonsfrist på to år regnet fra overtagelsesdato, etter kjøpsloven. Ved kjøp av våre produkter av en fysisk person som ikke hovedsakelig handler i næring – forbrukerkjøp, gjelder en absolutt reklamasjonsfrist på to år, for varer og deler hvor levetiden er vesentlig lengre, gjelder en absolutt reklamasjonsfrist på fem år. Dog bemerkes det at produktfeil som omfattes av vår fem års garanti, gjelder en absolutt frist rapporteringsfrist på fem år, regnet fra kjøpsdato. Vi gjør oppmerksom på at de forhold som omfattes av vår garanti i næringskjøp, i forbrukerkjøp omfattes av forbrukerkjøpslovens bestemmelser, følgelig gis det ved forbrukerkjøp ikke garantier utover de forhold som dekkes av Forbrukerkjøpslovens bestemmelser.

Skader som forårsakes av spenningskorrosjon som oppstår på grunn av vannets eller det omgivende miljøets beskaffenhet samt feil montering.

Les mer på Hafabad.no

EN

Five-year warranty

Save this user manual for the full life of the product. The mixer is covered by a five-year warranty that is valid from the date of purchase for material or installation defects.

During the period covering legal claims, which is three years, Hafa will, via its own service organisation or authorised service partner, at its discretion, either repair the defective product or replace it with a similar or equivalent product. Find out more at hafa.se.

THE WARRANTY DOES NOT COVER:
Incorrect or inappropriate use of the mixer. Incorrect installation or installation carried out with unsuitable tools. Lack of or inappropriate maintenance or use of unsuitable cleaning products. Components exposed to normal wear (ventilator, O-ring, etc.). Damage due to limescale deposits or mortar in the piping. Damage due to use of non-original spare parts from the manufacturer. Damage caused by stress corrosion cracking arising due to the properties of the water or surrounding environment, as well as incorrect installation.

DK

5-års garanti

Gem denne brugsanvisning gennem hele produktets levetid. Blandingsbatteriet dækkes af en 5-års-garanti, der gælder fra og med indkøbsdatoen, hvad angår defekter i materiale eller arbejdsudførelse.
I den lovpligtige reklamations-rets løbetid, vil Hafa efter egen vurdering via egen serviceorganisation eller behørig servicesamarbejdspartner enten reparere det defekte produkt eller erstatte det med et tilsvarende produkt.
Læs mere på Hafa.dk

GARANTIEN DÆKKER IKKE:
Forkert eller uegnet brug af blandingsbatteriet. Forkert installation eller installation udført med uegnet værktøj. Manglende eller forkert vedligeholdelse eller brug af uegnede rengøringsprodukter. Komponenter, der udsættes for normal slitage (ventilator, O-ring osv.). Skader som følge af kalkaflejringer eller murbrokker i rørledningerne. Skader som følge af brug af uoriginale reservedele. Skader forårsaget af spændingskorrosion, der opstår som følge af vandets eller det omgivende miljøs beskaffenhed eller forkert montering.

FI

5 vuoden takuu

Mihin toimenpiteisiin ryhdytään ongelman ilmaannuttua? Hafa tutkii tuotteen ja ratkaisee kattaako takuu ongelman. Laillisen huomautusoikeuden aikana Hafa oman arvionsa jälkeen joko korjaa tuotteen oman huolto-organisaationsa tai yhteiskumppaniensa avulla tai korvaa tuotteen samanlaisella tai vastaavalla tuotteella. Tässä tapauksessa Hafa maksaa korjauksen, varaosat, korjaustyön ja mahdolliset korjaajan matkakustannukset edellyttäen, että tuote voidaan korjata ilman poikkeuksellisia lisäkustannuksia. Laillisen huomautusajan umpeutumisen jälkeen lähetetään varaosat kustannuksetta, mutta mahdollisia muita kuluja ei korvata, kuten osien vaihdon/korjauksen työkustannuksia, korvauksia ylimääräisistä menoista, tulomenettämis- tai muita toimenpiteeseen liitettäviä kuluja.

Vaurioita, jotka ovat seurausta veden ja ympäristön ominaisuuksista tai virheellisestä asennuksesta johtuvasta jännitekorroosiosta.

Lue lisää osoitteessa hafa.fi

Hafa
Svarvaregatan 5, Box 525
SE-301 80 Halmstad
SWEDEN

Garanti/Warranty
Service, reservdelar/spare parts

Sweden: Tel: +46 (0)35 15 44 75
Norway: Tel: +47 (0)69 31 02 30
Finland: Puh: +358 (0)20 743 57 40

www.hafa.se
www.hafa.dk
www.hafabad.no
www.hafa.eu

E-mail:
info@hafa.se
info@hafabad.dk
info@hafabad.no
info@hafa.fi